Tratová rychlost bez ETCS.....
Tratová rychlost pod ETCS.....
Zábrzdná vzdálenost 700

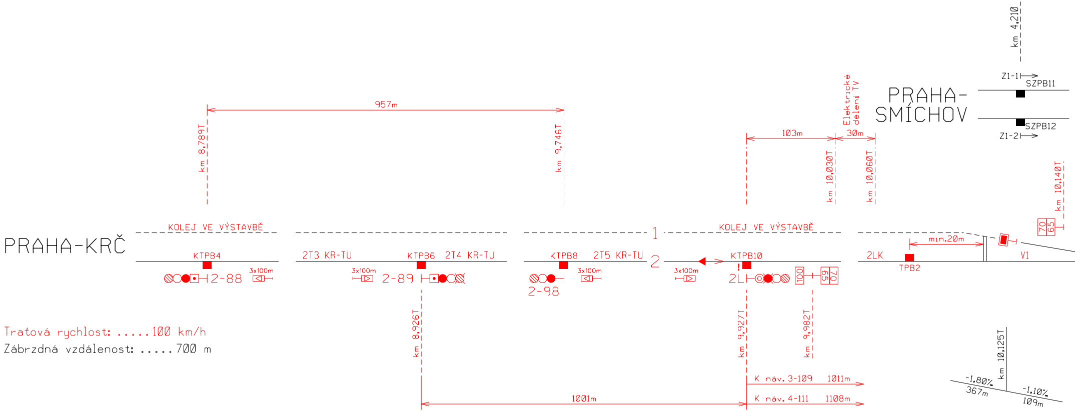

km 4,210
Z1-1
SZPB11
PRAHA-SMÍCHOV
SZPB12
Z1-2
Elektrické dělení TV
957m
km 8,789T
km 9,746T
103m
30m
km 10,030T
km 10,060T
km 10,140T
PRAHA-KRČ
KOLEJ VE VÝSTAVBĚ
KTPB4
2-88
3x100m
2T3 KR-TU
KTPB6
2T4 KR-TU
3x100m
2-89
KTPB8
2T5 KR-TU
3x100m
2-98
1
2
KOLEJ VE VÝSTAVBĚ
3x100m
KTPB10
2L
100
65
70
70
65
2LK
TPB2
min.20m
V1
km 8,926T
km 9,927T
km 9,982T
1001m
K náv. 3-109 1011m
K náv. 4-111 1108m
km 10,125T
-1,80‰
367m
-1,10‰
109m

Tratová rychlost: .....100 km/h
Zábrzdná vzdálenost: .....700 m

TABULKA POČÍTAČŮ NÁPRAV

Úsek	Snímače	Umístění	Úsek	Snímače	Umístění
			V1	TPB2,TPB3	SÚ ZÁVODIŠTĚ
2T4 KR-TU	KTPB6,KTPB8	SÚ ZÁVODIŠTĚ	1-2K	TPB3,TPB4	SÚ ZÁVODIŠTĚ
			V2	TPB4,TPB5,TPB6	SÚ ZÁVODIŠTĚ
2T5 KR-TU	KTPB8,KTPB10	SÚ ZÁVODIŠTĚ	3SK	TPB6,TPB8	SÚ ZÁVODIŠTĚ
			4SK	TPB5,TPB7	SÚ ZÁVODIŠTĚ
2LK	KTPB10,TPB2	SÚ ZÁVODIŠTĚ			

TABULKA NÁVĚSTID

Název	Poloha v km
2L	9,927T
3S	10,942-K3
4S	10,900-K4

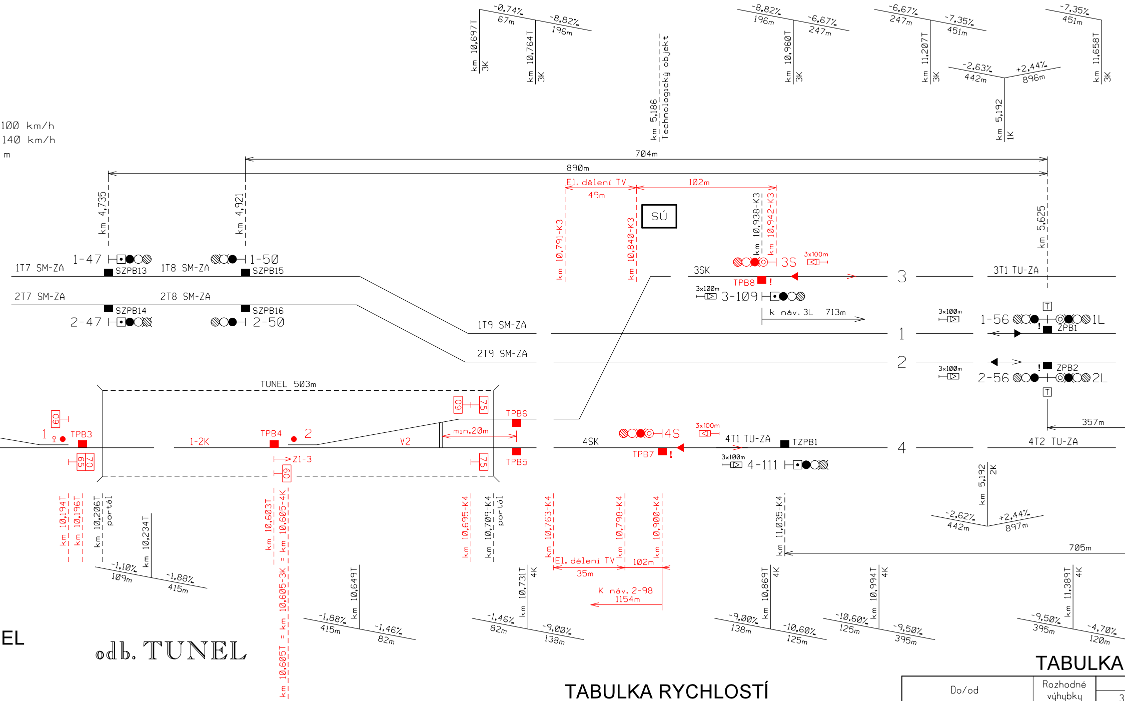
100 km/h
140 km/h
m
-0,74‰ 67m
-8,82‰ 196m
km 10,697T 3K
km 10,764T 3K
km 5,186 Technologický objekt
-8,82‰ 196m
-6,67‰ 247m
km 10,960T 3K
-6,67‰ 247m
-7,35‰ 451m
km 11,207T 3K
-2,63‰ 442m
+2,44‰ 896m
km 5,192 1K
-7,35‰ 451m
km 11,658T 3K
704m
890m
km 4,735
km 4,921
El. dělení TV
49m
102m
km 10,791-K3
km 10,840-K3
SÚ
km 10,938-K3
km 10,942-K3
km 5,625
1-47
SZPB13
1T7 SM-ZA
1T8 SM-ZA
1-50
SZPB15
3S
3x100m
3SK
TPB8
3
3T1 TU-ZA
2T7 SM-ZA
2T8 SM-ZA
SZPB14
SZPB16
2-47
2-50
3x100m
3-109
k náv. 3L 713m
1-56
1L
ZPB1
1T9 SM-ZA
1
2T9 SM-ZA
2
ZPB2
2-56
2L
TUNEL 503m
60
75
TPB6
1
TPB3
TPB4
2
min.20m
1-2K
V2
4SK
4S
3x100m
4T1 TU-ZA
TZPB1
4
4T2 TU-ZA
357m
65
70
Z1-3
60
75
TPB5
TPB7
4-111
km 5,192 2K
-2,62‰ 442m
+2,44‰ 897m
km 10,194T
km 10,196T
km 10,206T portál
km 10,234T
-1,10‰ 109m
-1,88‰ 415m
km 10,603T
km 10,605-4K
km 10,605T = km 10,605-3K = km 10,605-4K
km 10,649T
-1,88‰ 415m
-1,46‰ 82m
km 10,695-K4
km 10,709-K4 portál
km 10,731T 4K
-1,46‰ 82m
-9,00‰ 138m
km 10,763-K4
km 10,798-K4
km 10,900-K4
El. dělení TV
35m
102m
K náv. 2-98
1154m
km 11,035-K4
705m
km 10,869T 4K
-9,00‰ 138m
-10,60‰ 125m
km 10,994T 4K
-10,60‰ 125m
-9,50‰ 395m
km 11,389T 4K
-9,50‰ 395m
-4,70‰ 120m
EL

odb. TUNEL

TABULKA RYCHLOSTÍ

Do/od	Rozhodné výhybky	Rychlost od/do odbočky Závodiště	
		3TK	4TK
Praha-Krč 2TK	-	tratová	tratová

TABULKA

Do/od	Rozhodné výhybky	
		3
Odbočka Tunel 3TK	-	tra
Praha-Smíchov 1TK	-	tra
Praha-Smíchov 2TK	-	
Odbočka Tunel 4TK	-	

TABULKA NÁVĚSTIDEL

Název	Poloha v km
1L	5,625
2L	5,625
3L	11,651-K3
4L	11,740-K4
1-47	4,735
2-47	4,735

odb. ZÁVODIŠTĚ

PRA

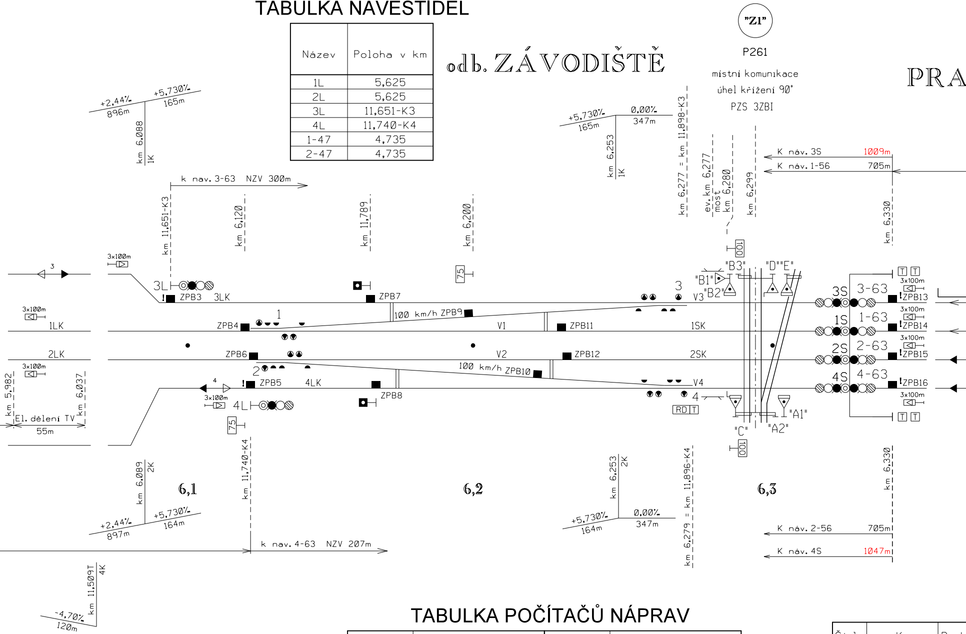
"Z1"
P261
místní komunikace
úhel křížení 90°
PZS 3ZBI
+2,44‰
896m
+5,730‰
165m
km 6,088
1K
k nav. 3-63 NZV 300m
km 11,651-K3
km 6,120
km 11,789
km 6,200
+5,730‰
165m
0,00‰
347m
km 6,253
1K
km 6,277 = km 11,898-K3
ev. km 6,277
most
km 6,280
km 6,299
K náv. 3S
1009m
K náv. 1-56
705m
km 6,330
3
3x100m
3L
ZPB3
3LK
ZPB7
75
100
"B3"
"D""E"
"B1"
"B2"
V3
3
3S
3-63
ZPB13
3x100m
1LK
ZPB4
1
100 km/h ZPB9
V1
ZPB11
1SK
1S
1-63
ZPB14
2LK
ZPB6
V2
ZPB12
2SK
2S
2-63
ZPB15
3x100m
4
2
ZPB5
4LK
100 km/h ZPB10
V4
4S
4-63
ZPB16
3x100m
4L
ZPB8
4
RD T
"C"
"A1"
"A2"
T T
km 5,982
km 6,037
El. dělení TV
55m
75
km 11,740-K4
km 6,089
2K
6,1
6,2
6,3
+2,44‰
897m
+5,730‰
164m
k nav. 4-63 NZV 207m
km 6,253
2K
+5,730‰
164m
0,00‰
347m
km 6,279 = km 11,896-K4
km 6,330
K náv. 2-56
705m
K náv. 4S
1047m
km 11,509T
4K
-4,70‰
120m

TABULKA POČÍTAČŮ NÁPRAV

Úsek	Snímače	Úsek	Snímače
3T1 TU-ZA	TPB8,ZPB3	V1	ZPB4,ZPB9,ZPB11
4T1 TU-ZA	TPB7,TZPB1	V2	ZPB6,ZPB10,ZPB12
4T2 TU-ZA	TZPB1,ZPB5	V3	ZPB7,ZPB9,ZPB13
3LK	ZPB3,ZPB7	V4	ZPB8,ZPB10,ZPB16
1LK	ZPB1,ZPB4	1SK	ZPB11,ZPB14
2LK	ZPB2,ZPB6	2SK	ZPB12,ZPB15
4LK	TPB5,TPB8		

RYCHLOSTÍ

Rychlost od/do Prahy-Radotína			
TK	1TK	2TK	4TK
tová	-	-	-
tová	tratová	-	-
-	-	tratová	tratová
-	-	-	tratová

	Číslo	Km	Druh
Odb. TUNEL	1	10,194T	O
	2	10,605T	J
Odb. ZÁVODIŠTĚ	1	6,124	J
	2	6,126	J
	3	6,277	J
	4	6,279	J

ZASTÁVKA
HA-VELKÁ CHUCHLE

TABULKA NÁVĚSTIDEL

Název	Poloha v km	Název	Poloha v km
3S	6,330	3-72	7,250
1S	6,330	1-72	7,250
2S	6,330	2-72	7,250
4S	6,330	4-72	7,250

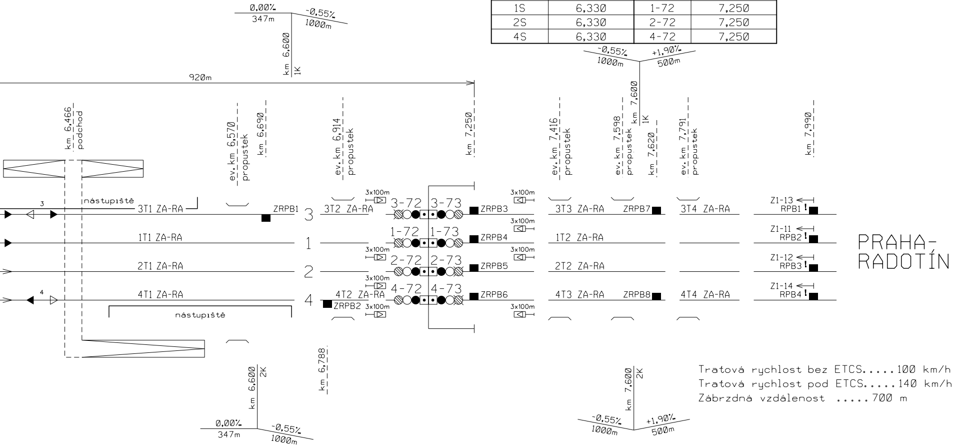
0,00%
347m
-0,55%
1000m
km 6,600
1K
920m
km 6,466
podchod
ev. km 6,570
propustek
km 6,690
ev. km 6,914
propustek
km 7,250
-0,55%
1000m
+1,90%
500m
km 7,600
1K
ev. km 7,416
propustek
ev. km 7,598
propustek
km 7,620
ev. km 7,791
propustek
km 7,990
nástupiště
3T1 ZA-RA
ZRPB1
3
3T2 ZA-RA
3x100m
3-72
3-73
ZRPB3
3T3 ZA-RA
ZRPB7
3T4 ZA-RA
Z1-13
RPB1
1T1 ZA-RA
1
1-72
1-73
ZRPB4
1T2 ZA-RA
Z1-11
RPB2
2T1 ZA-RA
2
2-72
2-73
ZRPB5
2T2 ZA-RA
Z1-12
RPB3
4T1 ZA-RA
4
4T2 ZA-RA
ZRPB2
4-72
4-73
ZRPB6
4T3 ZA-RA
ZRPB8
4T4 ZA-RA
Z1-14
RPB4
nástupiště
PRAHA-RADOTÍN
km 6,600
2K
km 6,788
0,00%
347m
-0,55%
1000m
km 7,600
2K
-0,55%
1000m
+1,90%
500m

Tratová rychlost bez ETCS.....100 km/h
Tratová rychlost pod ETCS.....140 km/h
Zábrzdná vzdálenost .....700 m

LEGENDA:

! Detekční místo funkcionality "Výstraha nedovoleného projetí návěstidla" (VNPN)

TABULKA VÝHYBEK

Soustava železnič. svršku	Poměr odbočení	Poloměr oblouku	Směr	Poloha výměníku	Druh pražců	Závěr	Přestavník	Poloha přestavníku	Snímač polohy	Zámek v základní poloze	Poznámka
S49	1:14	345/236,6	P	p	b	č	EPR	p	-	⚠ 1, do DK Praha-Radotín	žl
S49	1:12	500	L	l	b	č	EPR	l	-		žl
UIC	1:18,5	1200	L	l	b	č	3xEPN	l	3		žl, PHS
UIC	1:18,5	1200	P	p	b	č	3xEPN	l	3		žl, PHS
UIC	1:18,5	1200	L	p	b	č	3xEPN	p	3		žl, PHS
UIC	1:18,5	1200	P	l	b	č	3xEPN	l	3		žl, PHS

Paré:

Orientační schéma:

Razítko oprávněné osoby:

Podpis: Datum:

Revize:	Datum:	Popis:	Kontroloval:
002	30.11.2022	Dokumentace po připomínkovém řízení	Zdeněk Pacholík
001	31.05.2022	Dokumentace k připomínkovému řízení	Zdeněk Pacholík

Stavebník / Investor:	**Správa železnic, státní organizace**
Adresa:	Dlážděná 1003/7, 110 00 Praha 1
Zástupce Investora:	Stavební správa západ
Adresa:	Sokolovská 1955/278, 190 00 Praha 9

SPRÁVA ŽELEZNIC

Zhotovitel díla:	**SEU + SP_Branický most**
Adresa:	Olšanská 2643/1a, 130 00 Praha 3
Kontakt:	T: +420 477 012 250 E: info@sudopeu.cz
Zhotovitel části / objektu:	**SUDOP PRAHA a.s.**
Adresa:	Olšanská 2643/1a, 130 00 Praha 3
Kontakt:	T: +420 267 094 111 E: praha@sudop.cz
Hlavní projektant (HIP):	ING. STANISLAV ŽÁČEK
Specialista:	Zdeněk Pacholík

SUDOP EU

SUDOP PRAHA

SUDOP PRAHA

Název stavby / akce:	**Zdvoukolejnění trati Branický most - Praha-Krč - Spořilov**		Označení (S-kód):	**S631900070**
			Zakázka:	**20-004.640**
Název části:	ŽELEZNIČNÍ ZABEZPEČOVACÍ ZAŘÍZENÍ		Označení části:	**D.1.1.1**
Název objektu:	**Odb. Tunel, úprava SZZ**		Číslo objektu / komplexu:	**PS-07-01-10**
Název přílohy: Název dílčí části přílohy:	Situační schéma - Stavební postupy č.5 a 6		Číslo přílohy:	**2 . 125**
Odpovědný projektant: Zdeněk Pacholík	Zpracovatel přílohy: Zdeněk Pacholík	Měřítko: - Formáty: 8xA4	Stupeň dokumentace:	PDPS
Kraj: Hl. město Praha	Katastrální území: Viz textová část	TUDU: 020602, 020604	Smluvní datum zpracování:	31.05.2022

S-kód:	Stupeň dokumentace:	Část:	Objekt:	Podobjekt:	Příloha:	Revize:
S631900070	_PDPS	_D111X	_PS070110	_XX	_2_125	_002

DOKUMENT LZE UŽÍVAT POUZE VE SMYSLU PŘÍSLUŠNÉ SMLOUVY O DÍLO. ŽÁDNÁ JEHO ČÁST NEMŮŽE BÝT DLE ZÁKONA č.121/2000 Sb. KOPÍROVÁNA NEBO JINÝM ZPŮSOBEM ROZŠIŘOVÁNA BEZ SOUHLASU SUDOP PRAHA a.s.